男子シングルス

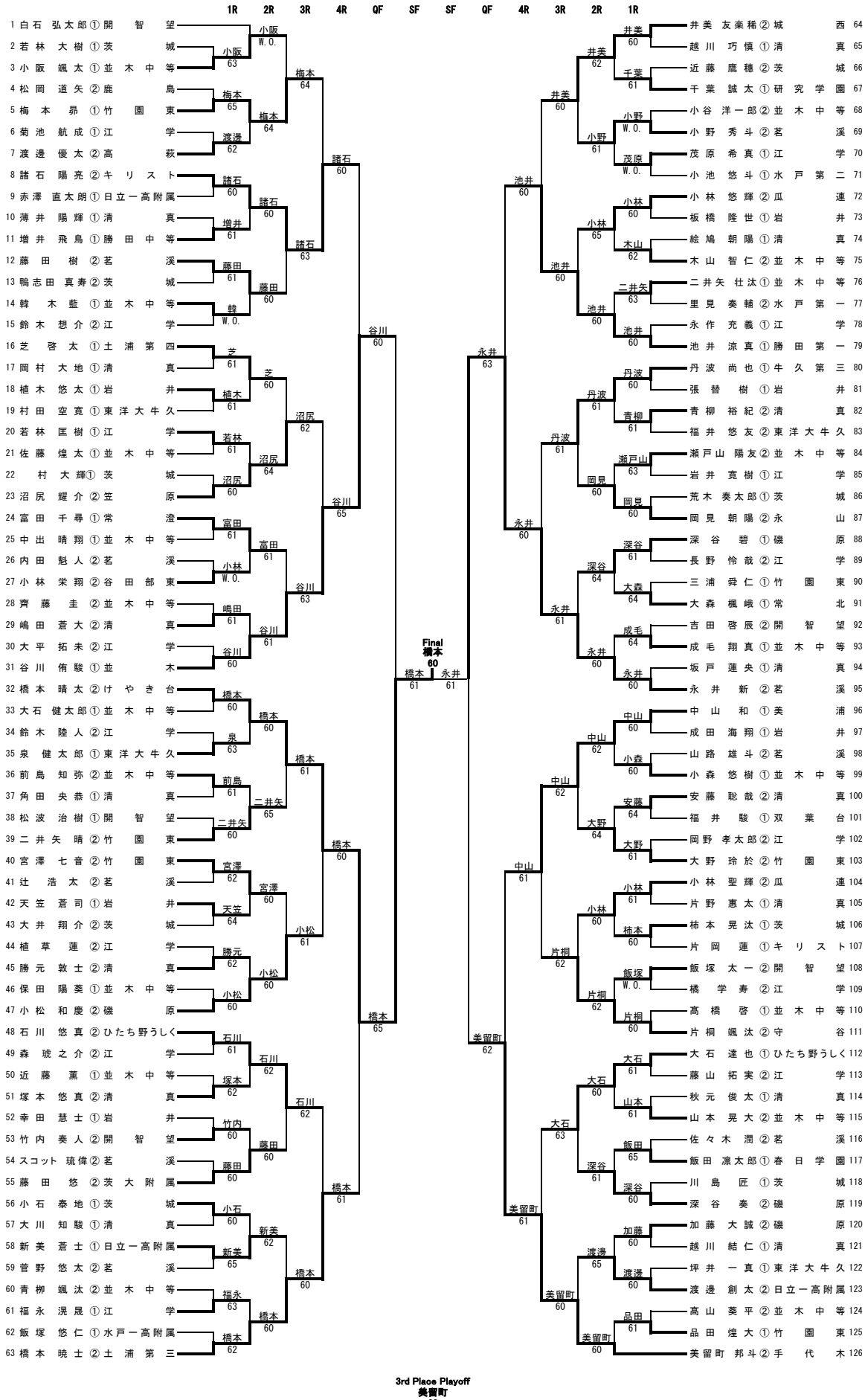
1R 2R 3R 4R QF SF SF QF 4R 3R 2R 1R
1 白石 弘太郎 ① 開智 望
2 若林 大樹 ① 茨城
3 小阪 颯太 ① 並木中等
4 松岡 道矢 ② 鹿島
5 梅本 昴 ① 竹園東
6 菊池 航成 ① 江学
7 渡邊 優太 ② 高萩
8 諸石 陽亮 ② キリスト
9 赤澤 直太朗 ① 日立一高附属
10 薄井 陽輝 ① 清真
11 増井 飛鳥 ① 勝田中等
12 藤田 樹 ② 茗溪
13 鴨志田 真寿 ② 茨城
14 韓木 藍 ① 並木中等
15 鈴木 想介 ② 江学
16 芝 啓太 ① 土浦第四
17 岡村 大地 ① 清真
18 植木 悠太 ① 岩井
19 村田 空寛 ① 東洋大牛久
20 若林 匡樹 ① 江学
21 佐藤 煌太 ① 並木中等
22 村 大輝 ① 茨城
23 沼尻 耀介 ② 笠原
24 富田 千尋 ① 常澄
25 中出 晴翔 ① 並木中等
26 内田 魁人 ② 茗溪
27 小林 栄翔 ② 谷田部東
28 齊藤 圭 ② 並木中等
29 嶋田 蒼大 ② 清真
30 大平 拓未 ② 江学
31 谷川 侑駿 ① 並木
32 橋本 晴太 ② けやき台
33 大石 健太郎 ① 並木中等
34 鈴木 陸人 ② 江学
35 泉 健太郎 ① 東洋大牛久
36 前島 知弥 ② 並木中等
37 角田 央恭 ① 清真
38 松波 治樹 ① 開智 望
39 二井矢 晴 ② 竹園東
40 宮澤 七音 ② 竹園東
41 辻 浩太 ② 茗溪
42 天笠 蒼司 ① 岩井
43 大井 翔介 ② 茨城
44 植草 蓮 ② 江学
45 勝元 敦士 ② 清真
46 保田 陽葵 ① 並木中等
47 小松 和慶 ② 磯原
48 石川 悠真 ② ひたち野うしく
49 森 琥之介 ② 江学
50 近藤 薫 ① 並木中等
51 塚本 悠真 ② 清真
52 幸田 慧士 ① 岩井
53 竹内 奏人 ② 開智 望
54 スコット 琉偉 ② 茗溪
55 藤田 悠 ② 茨大附属
56 小石 泰地 ① 茨城
57 大川 知駿 ① 清真
58 新美 蒼士 ① 日立一高附属
59 菅野 悠太 ② 茗溪
60 青柳 颯汰 ② 並木中等
61 福永 滉晟 ① 江学
62 飯塚 悠仁 ① 水戸一高附属
63 橋本 暁士 ② 土浦第三
小阪 W.O.
小阪 63
梅本 65
梅本 64
渡邊 62
諸石 60
諸石 60
増井 61
諸石 63
藤田 61
藤田 60
韓 W.O.
芝 61
芝 60
植木 61
沼尻 62
若林 61
沼尻 64
沼尻 60
谷川 60
富田 61
富田 61
小林 W.O.
谷川 63
嶋田 61
谷川 61
谷川 60
橋本 60
橋本 60
泉 63
橋本 61
前島 61
二井矢 65
二井矢 60
橋本 60
宮澤 62
宮澤 60
天笠 64
小松 61
勝元 62
小松 60
小松 60
石川 61
石川 62
塚本 62
石川 62
竹内 60
藤田 60
藤田 60
橋本 61
小石 60
新美 62
新美 65
橋本 60
福永 63
橋本 60
橋本 62
谷川 60
橋本 65
Final
橋本
60
橋本 61
永井 61
永井 63
美留町 62
池井 60
永井 60
中山 61
美留町 61
井美 60
池井 60
丹波 61
永井 61
中山 62
片桐 62
大石 63
美留町 60
井美 62
小野 61
小林 65
池井 60
丹波 60
岡見 60
深谷 64
永井 60
中山 62
大野 64
小林 60
片桐 62
大石 60
深谷 61
渡邊 65
美留町 60
井美 60
千葉 61
小野 W.O.
茂原 W.O.
小林 60
木山 62
二井矢 63
池井 60
丹波 60
青柳 61
瀬戸山 63
岡見 60
深谷 61
大森 64
成毛 64
永井 60
中山 60
小森 60
安藤 64
大野 61
小林 61
柿本 60
飯塚 W.O.
片桐 60
大石 61
山本 61
飯田 65
深谷 60
加藤 60
渡邊 60
品田 61
美留町 60
井美 友楽稀 ② 城西 64
越川 巧慎 ① 清真 65
近藤 鷹穂 ② 茨城 66
千葉 誠太 ① 研究学園 67
小谷 洋一郎 ② 並木中等 68
小野 秀斗 ② 茗溪 69
茂原 希真 ① 江学 70
小池 悠斗 ① 水戸第二 71
小林 悠輝 ② 瓜連 72
板橋 隆世 ① 岩井 73
絵鳩 朝陽 ① 清真 74
木山 智仁 ② 並木中等 75
二井矢 壮汰 ① 並木中等 76
里見 奏輔 ② 水戸第一 77
永作 充義 ① 江学 78
池井 涼真 ① 勝田第一 79
丹波 尚也 ① 牛久第三 80
張替 樹 ① 岩井 81
青柳 裕紀 ② 清真 82
福井 悠友 ② 東洋大牛久 83
瀬戸山 陽友 ② 並木中等 84
岩井 寛樹 ① 江学 85
荒木 奏太郎 ① 茨城 86
岡見 朝陽 ② 永山 87
深谷 碧 ① 磯原 88
長野 怜哉 ② 江学 89
三浦 舜仁 ① 竹園東 90
大森 楓峨 ① 常北 91
吉田 啓辰 ② 開智 望 92
成毛 翔真 ① 並木中等 93
坂戸 蓮央 ① 清真 94
永井 新 ② 茗溪 95
中山 和 ① 美浦 96
成田 海翔 ① 岩井 97
山路 雄斗 ② 茗溪 98
小森 悠樹 ① 並木中等 99
安藤 聡哉 ② 清真 100
福井 駿 ① 双葉台 101
岡野 孝太郎 ② 江学 102
大野 玲於 ② 竹園東 103
小林 聖輝 ② 瓜連 104
片野 憲太 ① 清真 105
柿本 晃汰 ① 茨城 106
片岡 蓮 ① キリスト 107
飯塚 太一 ② 開智 望 108
橘 学寿 ② 江学 109
高橋 啓 ① 並木中等 110
片桐 颯汰 ② 守谷 111
大石 達也 ① ひたち野うしく 112
藤山 拓実 ② 江学 113
秋元 俊太 ① 清真 114
山本 晃大 ② 並木中等 115
佐々木 潤 ② 茗溪 116
飯田 凛太郎 ① 春日学園 117
川島 匠 ① 茨城 118
深谷 奏 ② 磯原 119
加藤 大誠 ② 磯原 120
越川 結仁 ① 清真 121
坪井 一真 ① 東洋大牛久 122
渡邊 創太 ② 日立一高附属 123
高山 葵平 ② 並木中等 124
品田 煌大 ① 竹園東 125
美留町 邦斗 ② 手代木 126
3rd Place Playoff
美留町
62
31 谷川 侑駿 ① 並木
美留町 邦斗 ② 手代木 126